atmosphera®
Créateur d'intérieur

MEUBLE TV ASMAR
REF. 166663

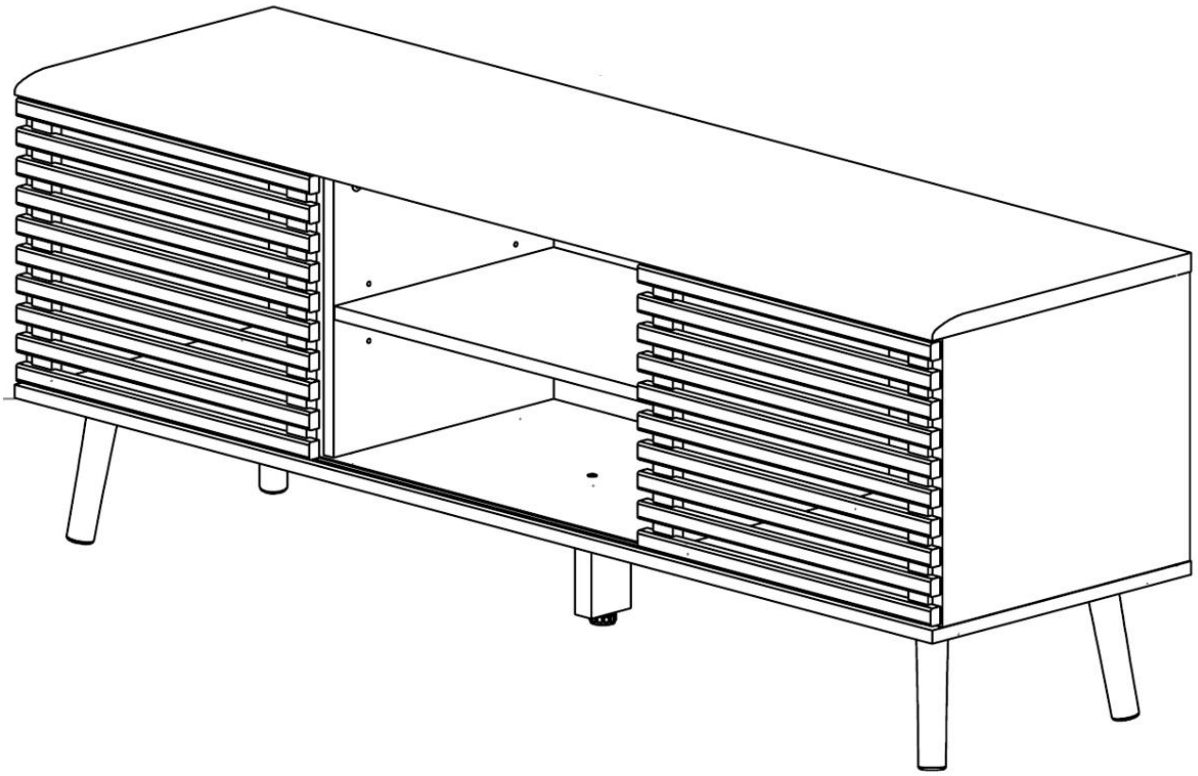

www.atmosphera.com

X 2

A Ø 5 x 32 MM 8 Pcs	B Ø 15 x 12 MM 8 Pcs	C Ø 8 x 32 MM 9 Pcs	D Ø 4 x 1 MM 16 Pcs	E Ø 4 x 15 MM 16 Pcs
F Ø 4 x 17 MM 4 Pcs	G Ø 6 x 17 MM 8 Pcs	H Ø 4 x 50 MM 9 Pcs	I Ø 30 x 32 MM 1 Pcs	J 85 x 85 MM 4 Pcs
K 9 x 13 MM 6 Pcs	L Ø 3 x 15 MM 6 Pcs	M cover hole Ø 18 MM 8 Pcs		

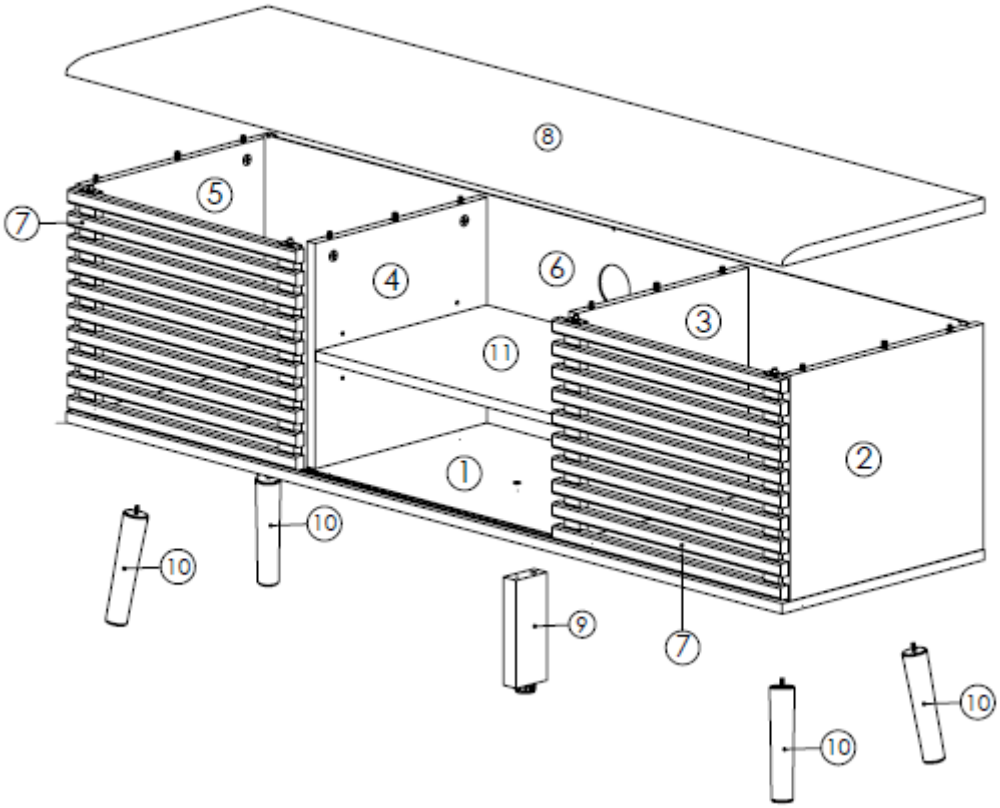

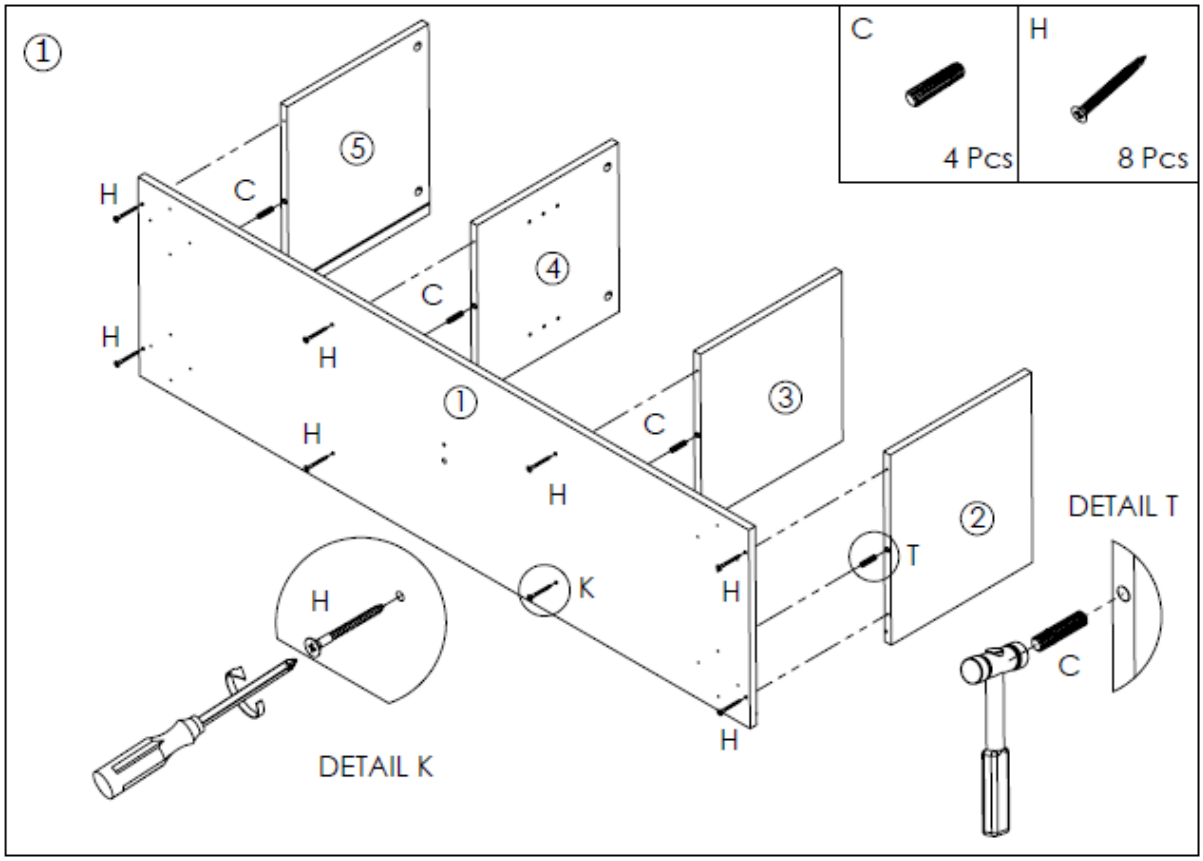
①
C
4 Pcs
H
8 Pcs
⑤
④
③
②
①
H
C
T
K
DETAIL T
DETAIL K

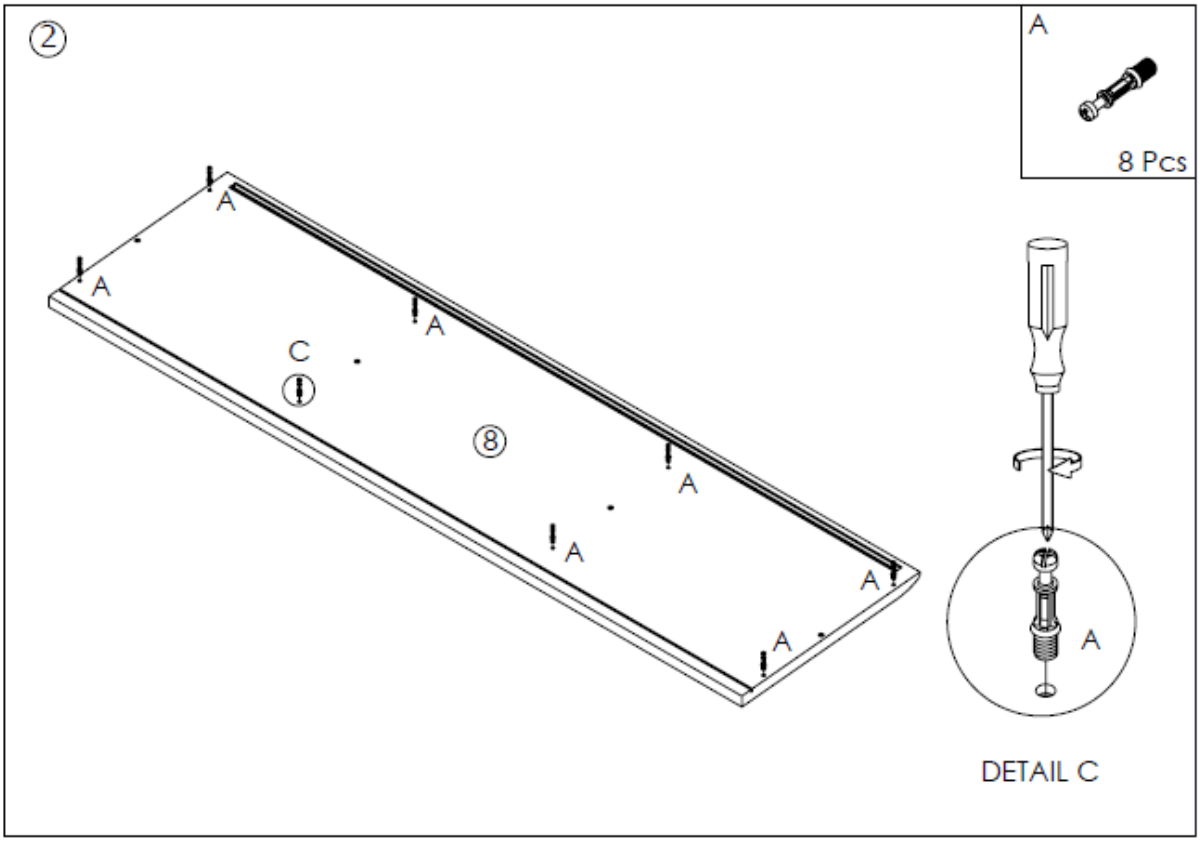
②
A
8 Pcs
C
⑧
DETAIL C

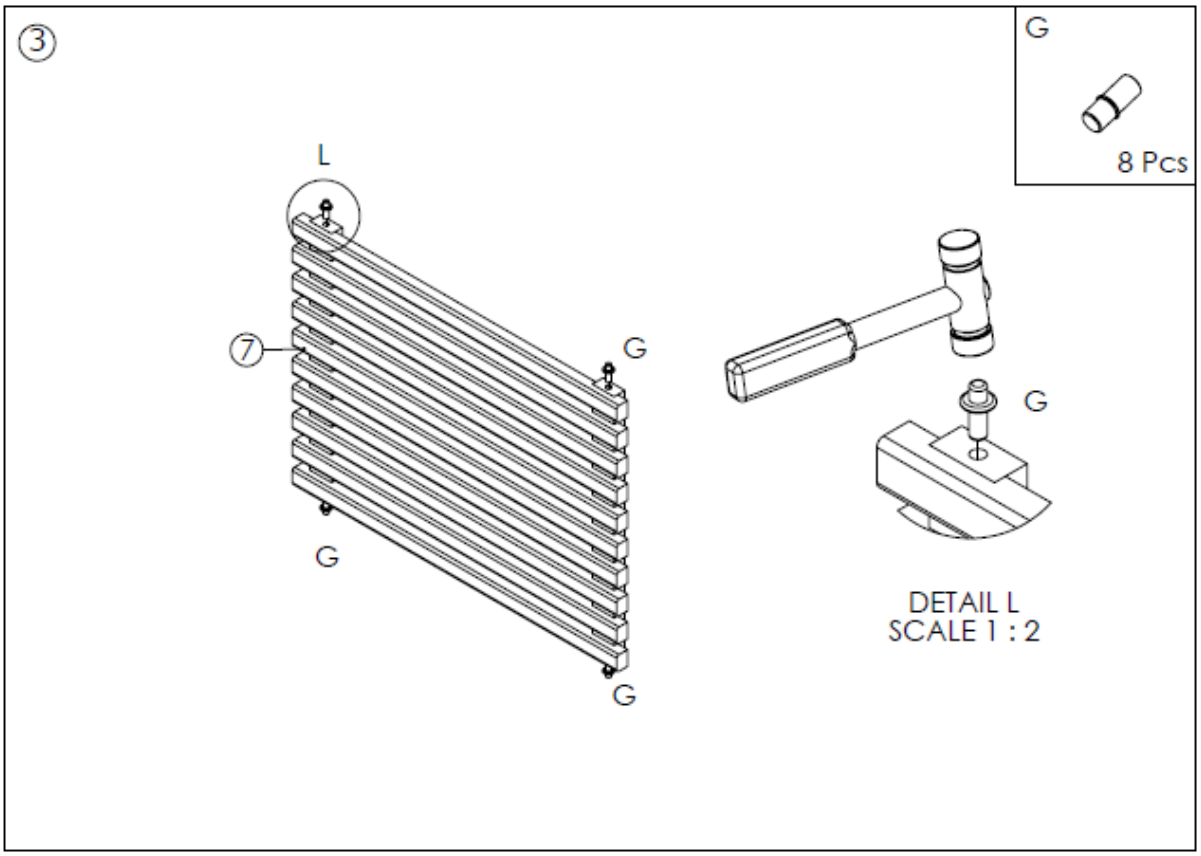
3
G
8 Pcs
L
7
G
G
G
G
DETAIL L
SCALE 1 : 2

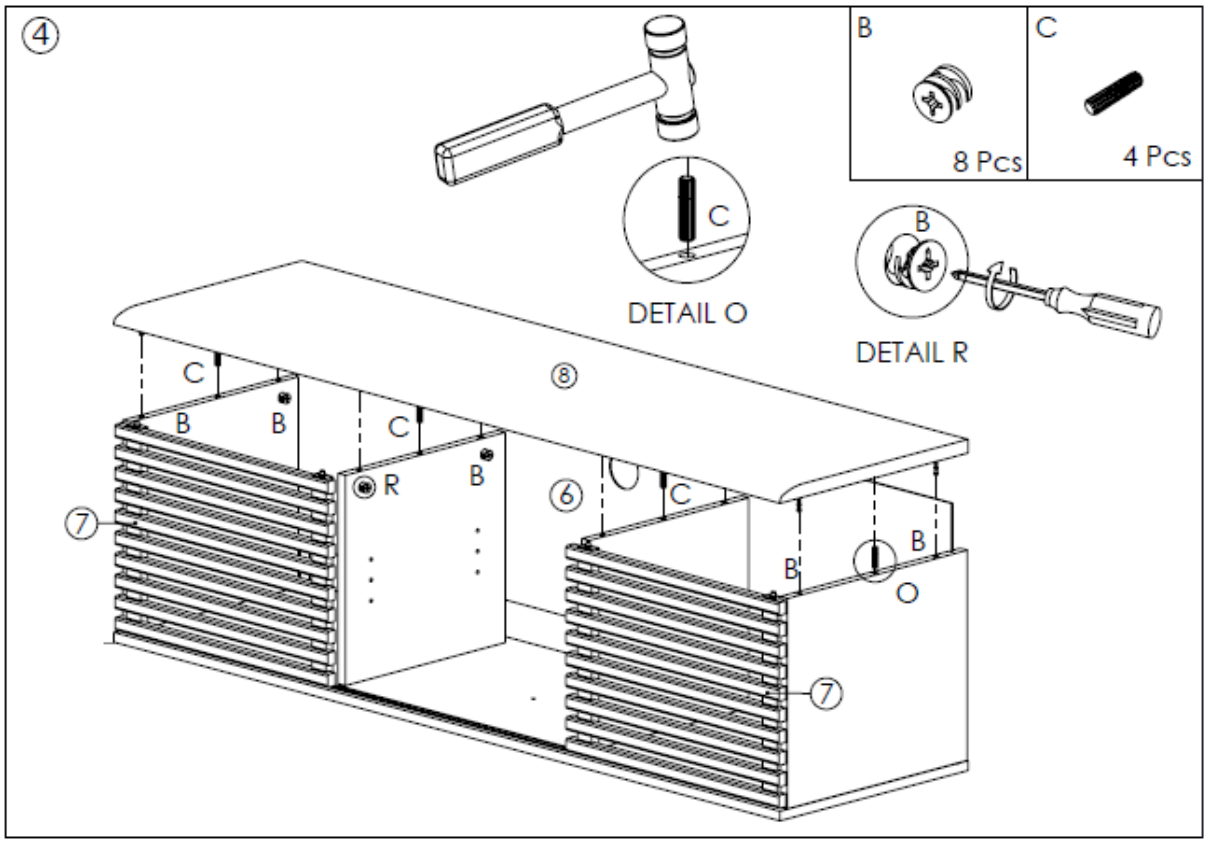
4
B
8 Pcs
C
4 Pcs
C
DETAIL O
B
DETAIL R
8
C
B
B
C
R
B
6
C
7
B
B
O
7

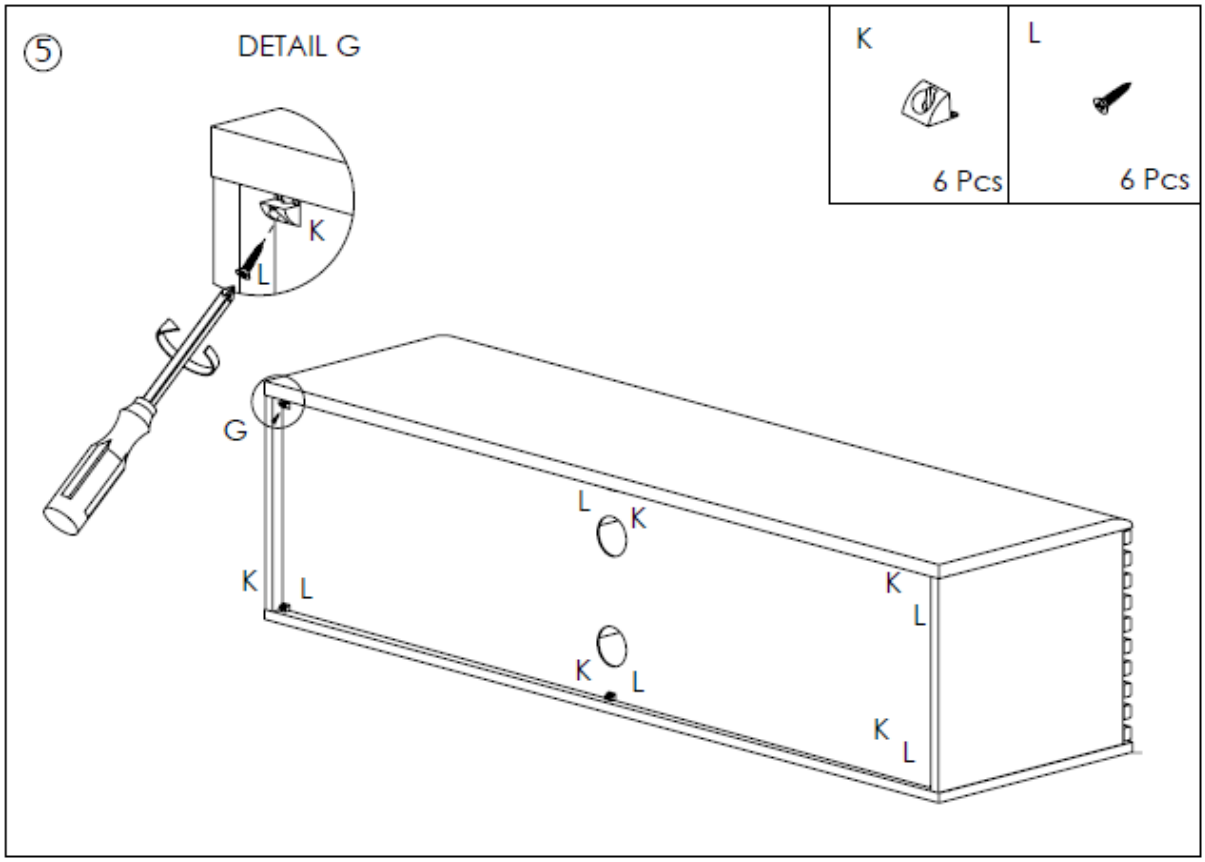
5
DETAIL G
K
6 Pcs
L
6 Pcs
K
L
G
L
K
K
L
K
L
K
L
K
L

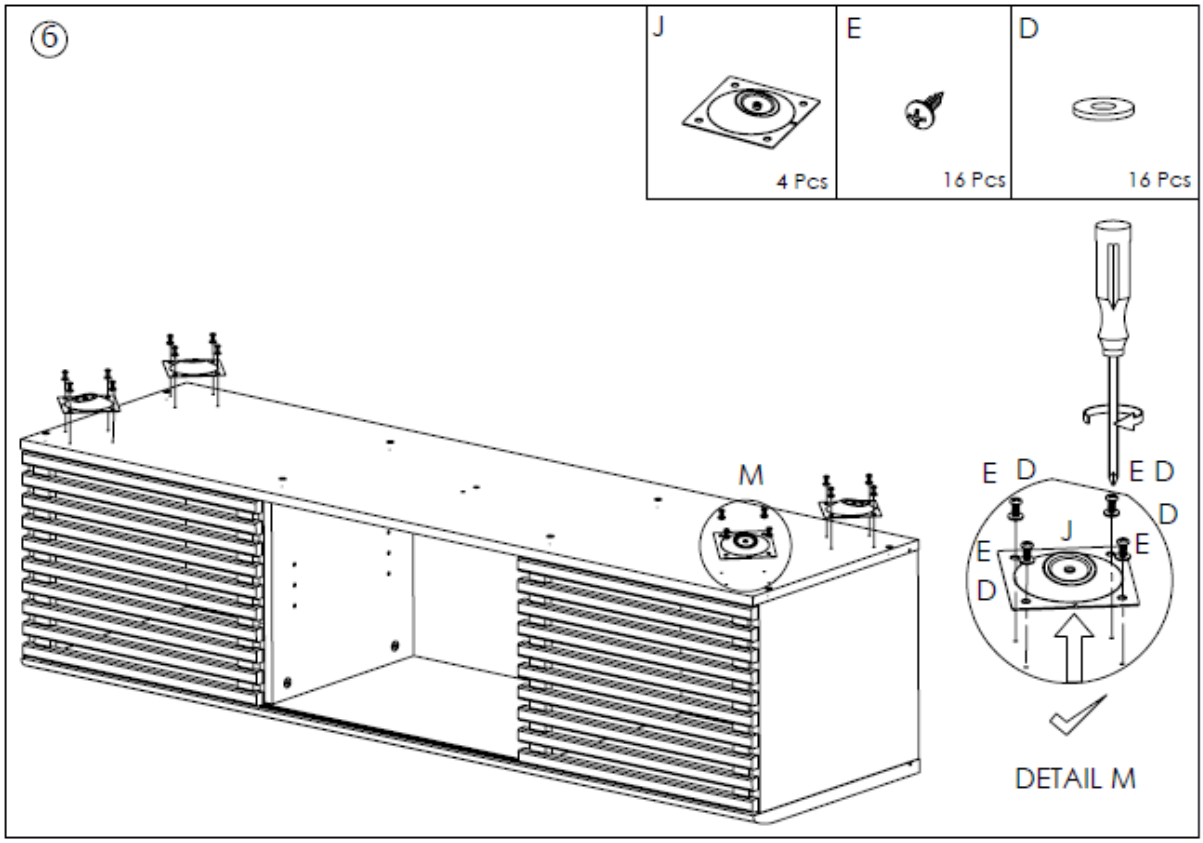
6
J
4 Pcs
E
16 Pcs
D
16 Pcs
M
E D
E D
D
J
E
E
D
DETAIL M

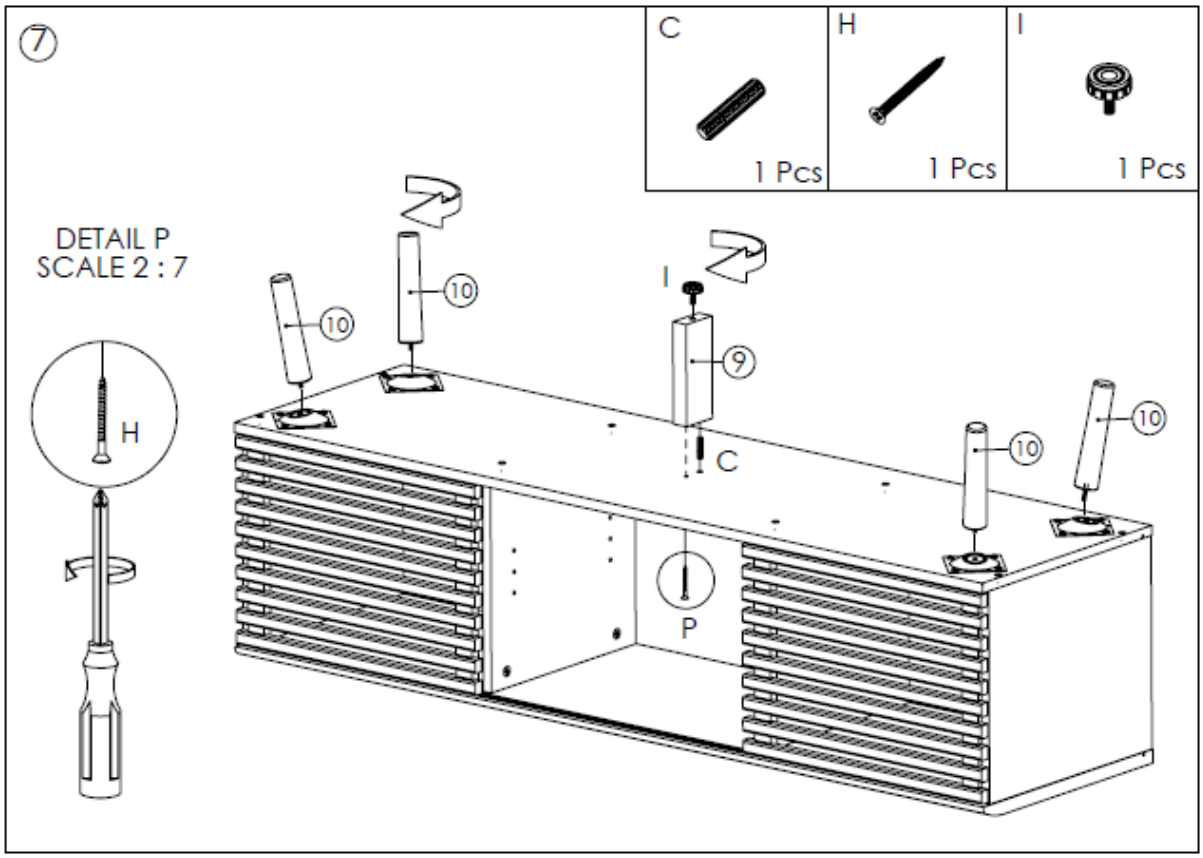
7
C
1 Pcs
H
1 Pcs
I
1 Pcs
DETAIL P
SCALE 2 : 7
H
10
10
I
9
C
10
10
P

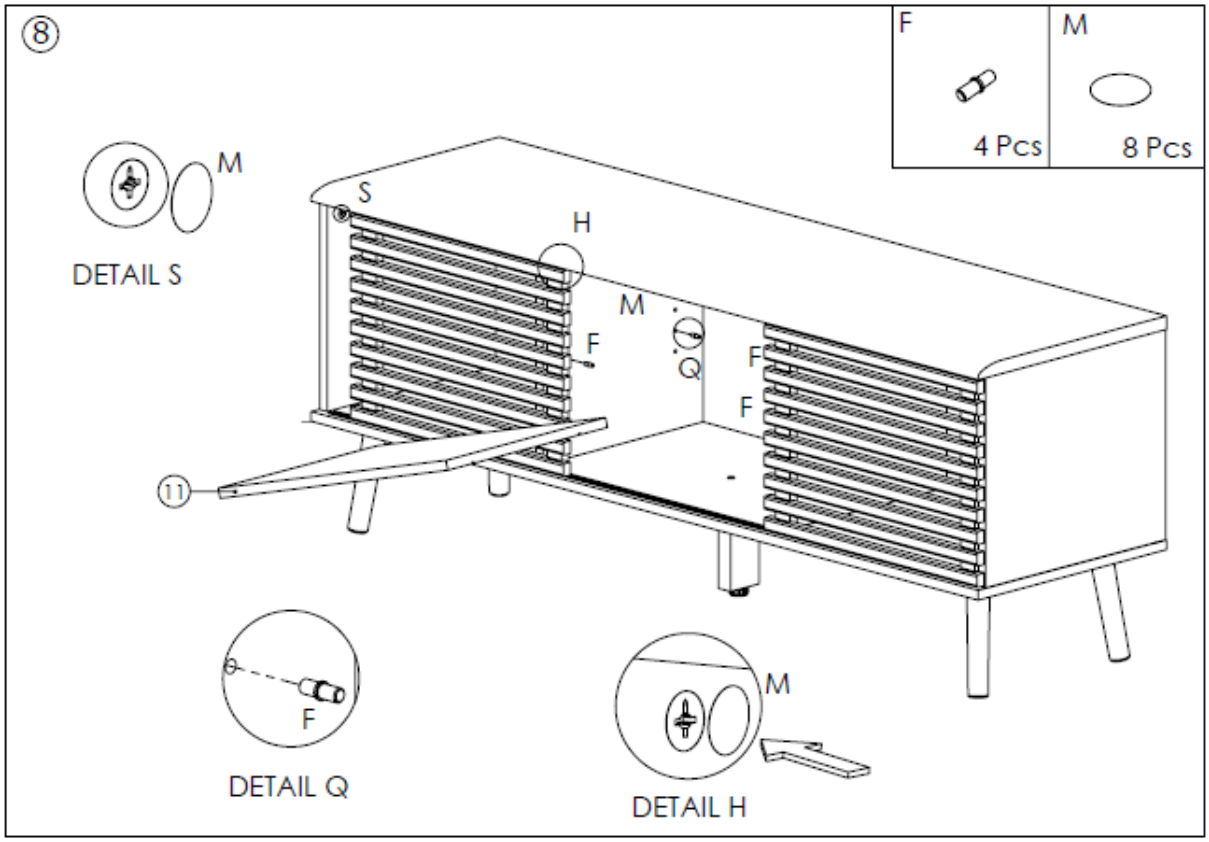
8
F
4 Pcs
M
8 Pcs
M
DETAIL S
S
H
M
F
Q
F
F
11
F
DETAIL Q
M
DETAIL H

FRANCAIS
IMPORTANT : A lire attentivement. A conserver pour consultation ultérieure.
Installation : A monter et/ou à installer par un adulte.
Utilisation : Produit à usage domestique. Usage intérieur exclusivement.
Entretien : Essuyer avec un chiffon humide. Terminer en essuyant avec un chiffon sec

ENGLISH
IMPORTANT : Retain for future reference, read carefully.
Installation : To be assembled and / or installed by an adult.
Use : Product for domestic use. Indoor use only.
Maintenance and cleaning : Wipe with a damp cloth. Finish by wiping with a dry cloth.

DEUTSCH
WICHTIGE : Informationen, aufmerksam durchlesen und aufbewahren.
Installation : Von einem Erwachsenen aufzubauen oder zu installieren.
Verwendung : Für den Hausgebrauch. Innenwerdung.
Wartung und reinigung : Mit einem sanftem Reinigungsmittel angefeuchteten Lumpe abtrocknen. Beenden, mit einem trocknen lumpen.

ESPAÑOL
IMPORTANTE : Guardar esta informacion para futuras referencias, leer atentamente.
Instalacion : Debe montarse o ser instalado por un adulto.
Uso : Producto de uso domestico. Uso interior.
Mantenimiento y limpieza : Secar con un trapo húmedo. Acabar secando con un trapo.

PORTUGUÊS
IMPORTANTE : Informação a conservar, ler atentamente.
Instalação : Para ser montado ou instalado por um adulto.
Uso : Produto à uso doméstico. Uso interior.
Manutenção e limpeza : Use um pano úmido. Limpe em seguida com um coágulo seco.

ITALIANO
IMPORTANTI : informazioni, conservare per futura consultazione, leggere con attenzione.
Installazione : Il montaggio o l'installazione devono essere eseguiti da un adulto
Uso : Prodotto per uso domestico. Usare unicamente all’interno.
Manutenzione E Pulizia : Utilizzare un panno umido. Asciugare con un panno asciutto.

NEDERLANDS
BELANGRIJKE : informatie, bewaren voor toekomstig gebruik, zorgvuldig lezen.
Installatie : Te monteren of installeren door een volwassene
Gebruik : Product voor huishoudelijk gebruik. Alleen voor gebruik binnen.
Onderhoud En Reiniging : Met een vochtige doek schoonmaken. Op het einde afdrogen met een droge doek.

РУССКИЙ
ВАЖНАЯ : информация, сохранять для использования в дальнейшем, внимательно прочесть.
Установка : Предназначены для монтажа или установки только взрослыми.
Использование : Изделия для домашнего использования. Только для использования в помещении.
Обслуживание И Чистка : Протрите влажной тряпкой, затем вытрите сухой тряпкой.

Merci !

Retrouvez-nous sur

www.atmosphera.com