INSTRUCTION MANUAL

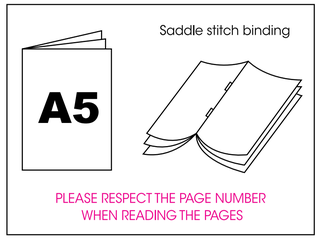

1

atmosphera
créateur d'intérieur

TABLE BASSE | CABRAS

COFFEE TABLE • MESA DE CENTRO • MESA BAJA • NIEDRIGER TISCH • LAGE TAFEL
TAVOLINO BASO • КОФЕЙНЫЙ СТОЛИК • STÓŁ KAWOWY

REF : 197712

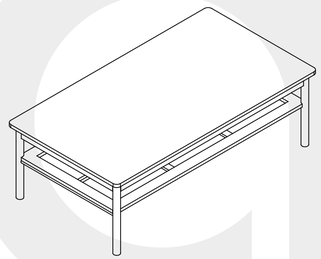

ATMOSPHERA
CREATEUR D'INTÉRIEUR ®
JJR - 4 rue de Montservon
95500 GONESSE – FRANCE

RETROUVEZ-NOUS SUR
atmosphera.com
créateur d'intérieur

2

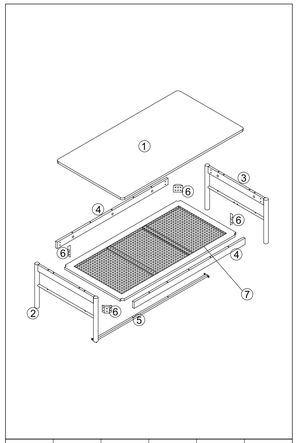

A x 10	B x 10	C x 8	D x 6	E x 4	F x 8
G x 8	H x 8	J x 1	K x 16		

3

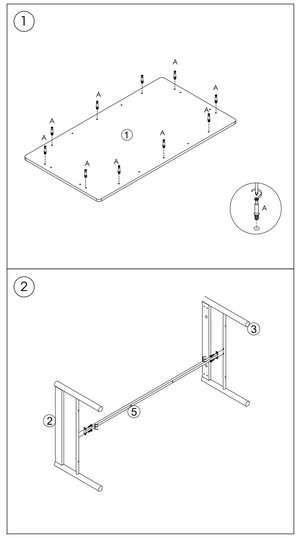

4

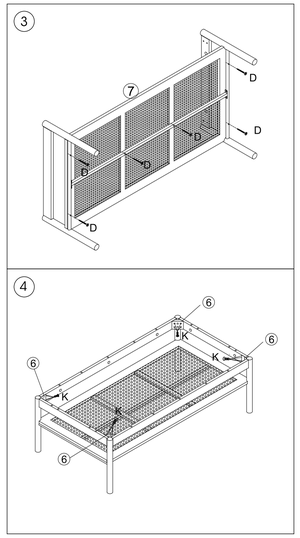

5

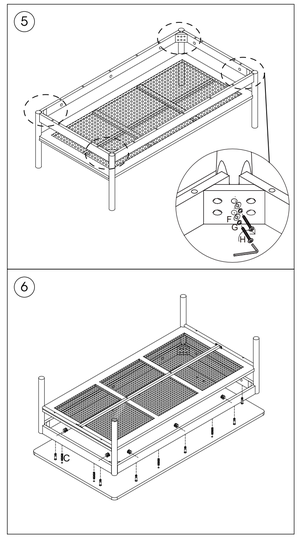

6

FR **IMPORTANT: A lire attentivement. A conserver pour consultation ultérieure.**
Montage/Installation: A monter et/ou à installer par un adulte.
Produit à usage domestique. Usage intérieur exclusivement. Ne pas monter sur la table, ne pas s'asseoir sur la table. Charge maximale = 30KG.
Entretien: Essuyer avec un chiffon humide. Terminer en essuyant avec un chiffon sec.

EN **IMPORTANT : Retain for future reference, read carefully.**
Installation : To be assembled and / or installed by an adult.
Use : Product for domestic use. Indoor use only. Do not climb on the table, do not sit on the table. Maximul load : 30KG.
Maintenance and cleaning : Wipe with a damp cloth. Finish by wiping with a dry cloth.

PT **IMPORTANTE : Informação a conservar, ler atentamente.**
Instalação : Para ser montado ou instalado por um adulto.
Uso : Produto à uso doméstico. Uso interior. Não suba em cima da mesa. Não se sentar em cima da mesa. Carga máxima : 30KG.
Manutenção e limpeza : Use um pano úmido. Limpe em seguida com um coágulo seco.

ES **IMPORTANTE : Guardar esta informacion para futuras referencias, leer atentamente.**
Instalacion : Debe montarse o ser instalado por un adulto.
Uso : Producto de uso domestico. Uso interior. No se sube la mesa. No se siente en la mesa. Carga máxima : 30KG.
Mantenimiento y limpieza : Secar con un trapo húmedo. Acabar secando con un trapo.

DE **WICHTIGE : Informationen, aufmerksam durchlesen und aufbewahren.**
Installation : Von einem Erwachsenen aufzubauen oder zu installieren.
Verwendung : Für den Hausgebrauch. Ausschliesslich für innenraume Auswendung. Auf den Tisch zu klettern sie nicht. Sie nicht am Tisch sitzen. Maximale Last : 30KG.
Wartung und reinigung : Mit einem sanftem Reinigungsmittel angefeuchteten Lumpe abtrocknen. Beenden. mit einem trocknen lumpen.

NL **BELANGRIJKE : informatie, bewaren voor toekomstig gebruik, zorgvuldig lezen.**
Installatie : Te monteren of installeren door een volwassene.
Gebruik : Product voor huishoudelijk gebruik. Alleen voor gebruik binnen. Klim niet op de tafel. Zit niet op de tafel. Maximale lading : 30KG.
Onderhoud En Reiniging : Met een vochtige doek schoonmaken. Op het einde afdragen met een droge doek.

IT **IMPORTANTI : informazioni, conservare per futura consultazione, leggere con attenzione.**
Installazione : Il montaggio o l'installazione devono essere eseguiti da un adulto.
Uso : Prodotto per uso domestico. Usare unicamente all'interno. Non salire sul tavolo. Non sedersi sul tavolo. Carico Massimo : 30KG.
Manutenzione E Pulizia : Utilizzare un panno umido. Asciugare con un panno asciutto.

RU **ВАЖНАЯ : информация, сохранять для использования в дальнейшем, внимательно прочесть.**
Установка : Предназначены для монтажа или установки только взрослыми.
Использование : Изделия для домашнего использования. Только для использования в помещении. Не лезь на стол, Не садись на стол. Максимальная загрузка : 30KG.
Обслуживание И Чистка : Протрите влажной тряпкой, затем вытрите сухой тряпкой

PL **WAŻNE: Przed użyciem przeczytaj ulotkę. zachowaj ją na przyszłość**
Montaż: Do montażu lub instalacji przez osobę dorosłą.
Użycie: Produkt gospodarstwa domowego. Tylko do użytku w pomieszczeniach Nie stawać ani nie siadać na stole. Maksymalne dopuszczalne obciążenie : 30KG.
Instrukcje pielęgnacji: Czyść czystą wodą lub szmatką zwilżoną w wodzie. Wytrzyj suchą szmatką